W+を使えば!

一石二鳥

NEW SERRICO
ニューセリコ

2つの機能が
1つになった

GACHON
ガチョン

対象害虫

タバコシバンムシ

チャマダラメイガ

ノシメマダラメイガ

チェッカー用
＋
モニタリング用

ECOMONE

SERRICO W+

セリコ ダブルプラス

3つのメリット

1. 一つで2つの性能 ～初期導入のお手伝い～
2. 安全、高品質、粉塵にも強い
3. 作業性向上 ～コスト削減へ繋がるご提案～

手間削減　ゴミ削減　労力削減　時間削減　組立簡単

カレンダーで
らくらく記録確認!

コンパクトだから
小スペースでも
設置OK!

日本製

詳しい商品情報はこちら
http://www.fjf.co.jp/jp/ecomone/index.html

富士フレーバー株式会社
〒205-8503　東京都羽村市緑ヶ丘三丁目５番地の８
TEL(042)555-5186　FAX(042)555-7920

SERRICO W+

チェッカー用

初めての害虫調査に、これ一つでタバコシバンムシとメイガ類を素早くキャッチ。コンパクトで様々な場所に設置が可能。

モニタリング用

タバコシバンムシの習性を徹底研究して作られた専用トラップは発生源の特定や発生消長の調査に最適。

設置場所

- 小麦を扱う所
- お米を扱う所
- 粉末系調味料を扱う所（節類、香辛料、酵母エキス）
- 食品・医療・たばこ・倉庫業界などの製造現場、倉庫、コンテナでご使用いただけます。

商品仕様

【化粧箱単位】
トラップ　10個　　ルアー　10個

使用方法

（組立） ①台紙は折り目に沿って曲げ、剥離紙を剥がします。
②ルアーを1つ取り出し、粘着面に付けて下さい。

（設置） 床から1.5mの高さの壁面等に設置して下さい。
5-10m間隔で設置することをお勧めします。

（交換） 1か月おきに交換して下さい。

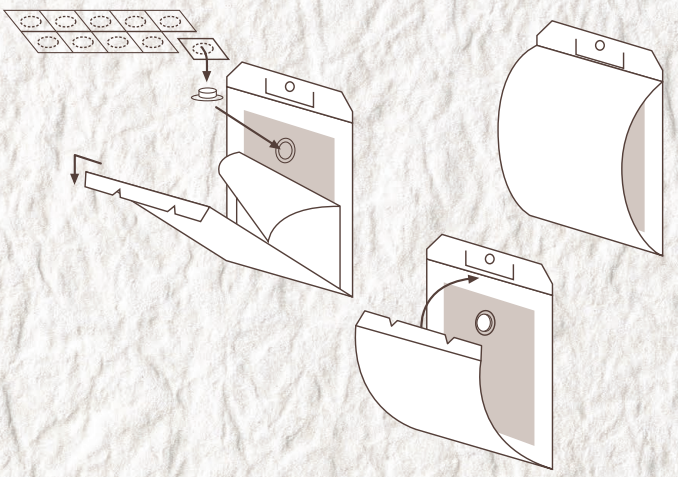

保管方法

- 直射日光を避け、暗所室温条件下で保管して下さい。冷蔵庫や40℃を超えるような場所での保管は品質劣化の恐れがありますので避けて下さい。
- 商品は有効期限内にご使用下さい。

使用上の注意

- この商品はモニタリング用資材です。この用途以外には使用しないで下さい。
- ルアーの透明なフィルムは破らないで下さい。
- ルアーは直接手で触れたり、食べないようご注意下さい。
- 子供の手の届かない所に保管して下さい。
- 廃棄する場合には地方自治体の条例に従って下さい。